onbon 仰邦科技

产品规格书

公交车载 LED 智能屏幕

P4 10 模组

版本号：V1.1　　发布时间：2021.11.10

概述

公交车载 LED 智能屏幕安装于公交车尾后窗处，不仅可以显示各种文字、数字、彩色图像信息，也可以播放动画电影、视频信号。它作为信息发布窗口，将政府新闻、政策法规、公众信息、城市文化和户外广告等信息通过 LED 显示屏进行展示。

公交车载 LED 智能屏幕具有流动性强、发布面广、信息有效到达率高等特点，这些特点决定了以公交车为载体的移动户外媒体已经成为城市最具影响力的户外媒体网络之一。

安装方式

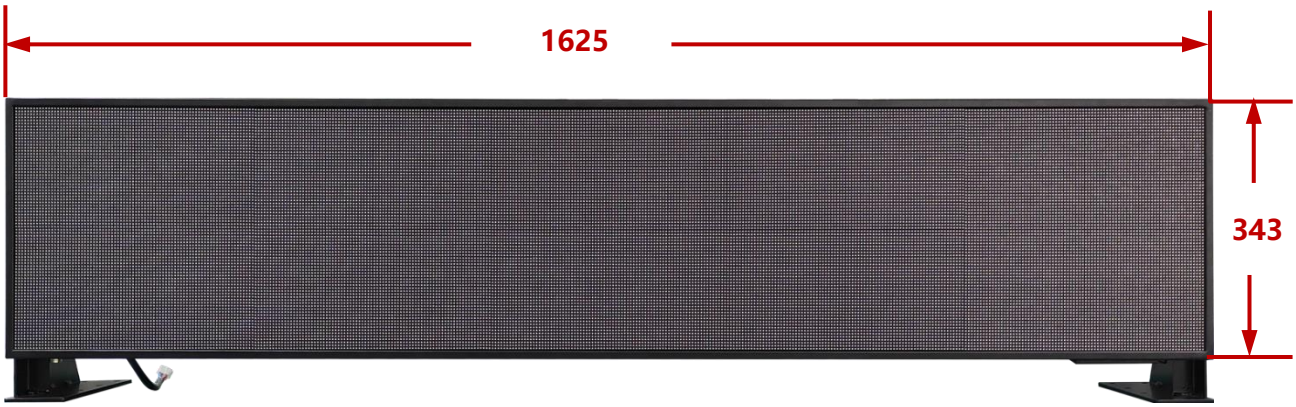

固定支架

液压支架

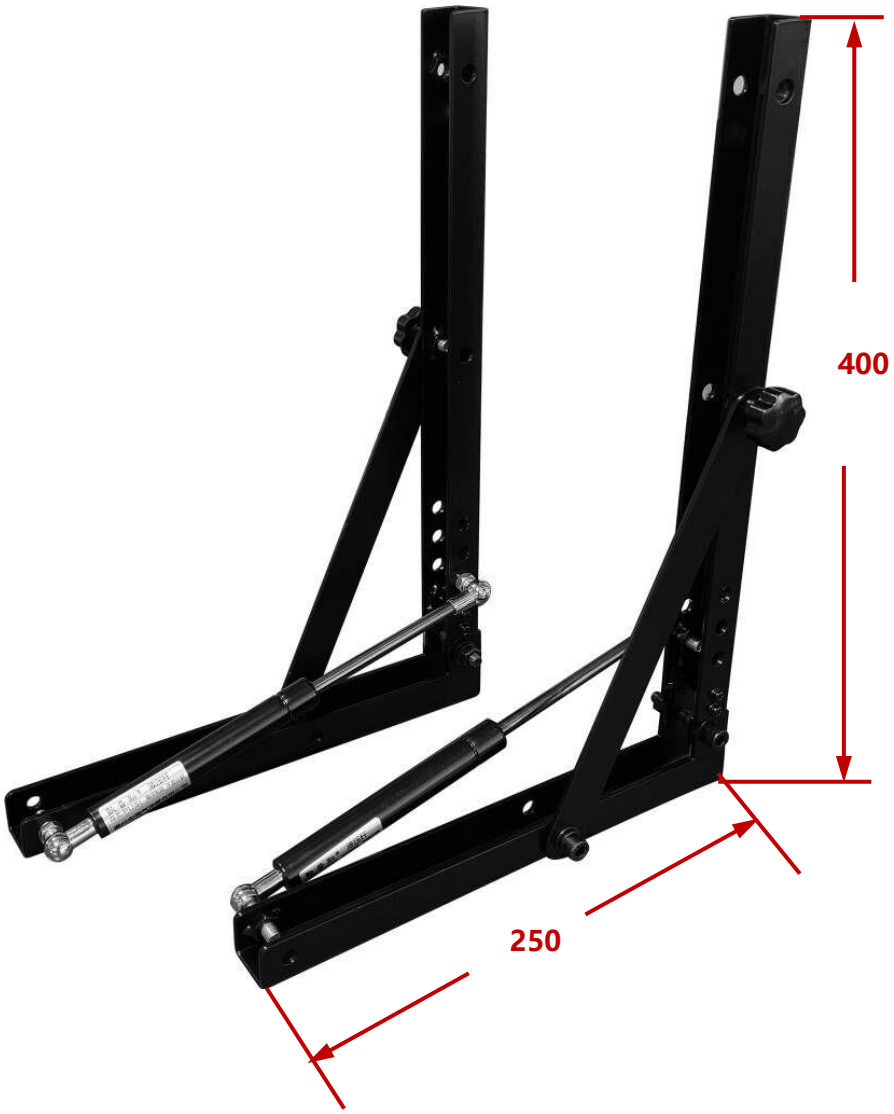

产品组成及主要部件

序号	品名	型号	品牌	数量
1	LED 模组	P4 户外全彩	行业优质品牌	10 张
2	电源	180W 车载电源	拉瓦雷	3 台
3	LED 控制器	BX-Y08(4G)	仰邦科技	1 个
4	箱体	65mm 厚度显示屏箱体	定制	1 个
5	主电源线	车载屏专用电源线（外置 40cm）	-	1 根
6	屏内电源线	纯铜国标电源线	-	若干
7	排缆线	高标铜排线、阻燃	-	若干
8	网线	超五类或六类网线	-	若干
9	安装辅材	三组合螺丝/内六角螺栓/尼龙垫片/尼龙扎带/护线胶圈等		若干
10	固定螺栓及配件	M8 固定螺栓		若干

序号	选配件品名	型号	品牌	数量
1	安装支架	固定支架或液压弹簧支架	定制	1 对
2	亮度传感器	BX-BRIGHT	仰邦科技	1 套
3	温度传感器	BX-TEMP	仰邦科技	1 套
说明：内部各类成套线材、扎带和固定胶全部选用阻燃材料				

显示屏技术参数

1. 显示模组

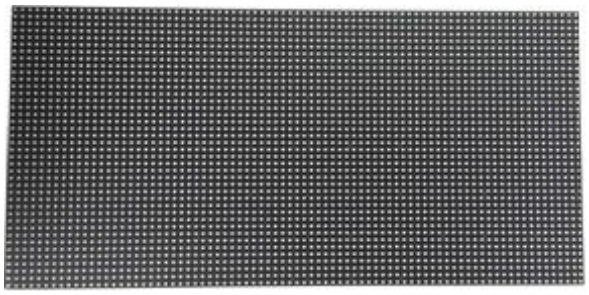

2. 显示屏技术参数

供电电源	DC24V	最大亮度	≥4500cd/㎡
屏体最大功率	≤360W	平均功率	≤150W
屏体尺寸	宽高厚：1625×343×65mm	显示尺寸	宽高：1600×320mm
最大分辨率	400×80 点	开机启动时间	40s
屏幕水平视角	140±10 度	屏幕垂直视角	130±10 度
灰度等级	红、绿、蓝各 14-16bits	显示颜色	256*256*256
换帧频率	60 帧/秒	刷新频率	1920Hz（普刷 IC）
通讯方式	网络通讯和 4G 无线通讯	亮度调节	16 级自动调亮
使用寿命	≥10 万小时	像素失控率	＜0.003
环境温度	-30℃～70℃	环境湿度	20%～80%RH

控制器技术指标

1. LED 控制器

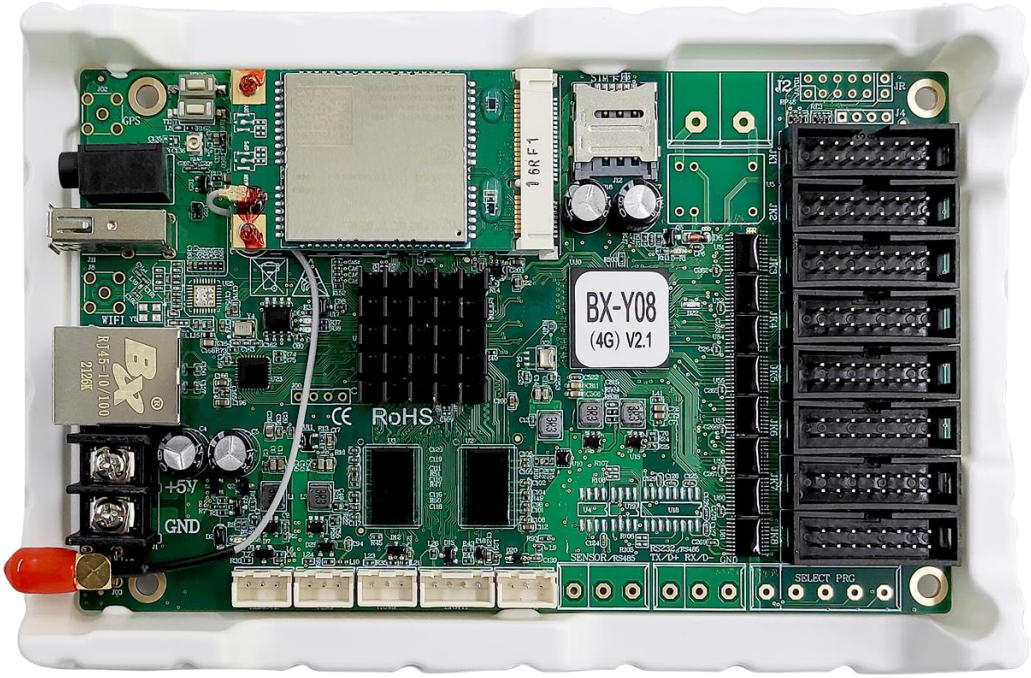

技术指标	
控制点数	总像素≤128K 点：512*256，宽度≤1024，板载 8 组 75 接口
硬件配置	1GHz 双核处理器、512MB DRAM，1080P 高清硬解码播放
存储容量	标配 4GByte FLASH
灰度等级	≤65536 级
灰度补偿	每级灰度独立补偿
支持播放媒体	
视频格式	支持 avi, wmv, mpg, rmvb, mov, vob, mp4, flv 等常见视频格式
图片格式	支持 bmp, jpg, png, gif 等常见图片格式
文本格式	支持 txt, rtf, word, excel 等
板载接口	
通讯接口	100M 网口和 4G 无线通讯接口
输出接口	8 组显示接口 75 接口
音频接口	1 路 AUDIO 输出

传感器接口	板载标配亮度传感器 4 芯座、温度传感器 3 芯座
USB 接口	支持 U 盘存储、U 盘播放
电气参数	
工作电压	5V（3.5V～6V 宽工作电压）
最大功率	≤15W
工作温度	-40℃～80℃
工作湿度	20%RH～80%RH

2. 亮度传感器

安装于屏幕正前方，实时采集来自公交车后窗的光线强度，根据环境亮度和实际需要自动调整屏幕亮度。主要特点如下：

(1) 可检测周围环境的亮度和光强度；

(2) 方向性好，可感知固定方向的光源；

(3) 灵敏度可以调节（响应速度：5s，可根据客户需求定制）；

(4) 小巧精美，便于安装。尺寸：M12*29mm。

3. 温度传感器

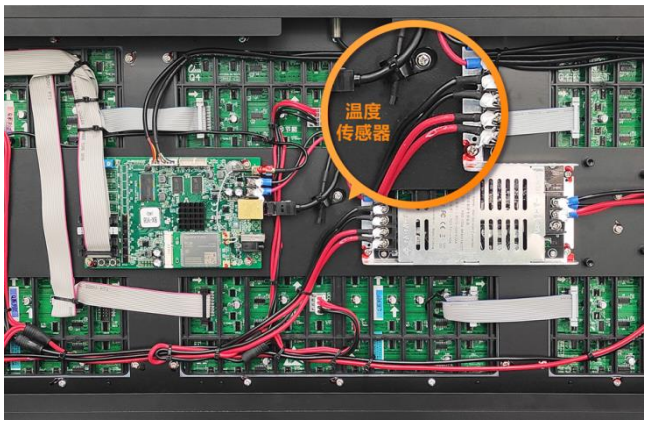

安装于屏幕内，实时采集屏内温度，回传云平台。方便用户在平台端随时监控每个屏幕的即时运行温度和动态温度范围，保证屏幕运行安全。

主要指标如下：

(1) 测量范围：-55℃~+125℃

(2) 测量精度：±0.5℃

(3) 灵敏度可以调节（响应速度：1s，可根据客户需求定制）

实例图

背面图

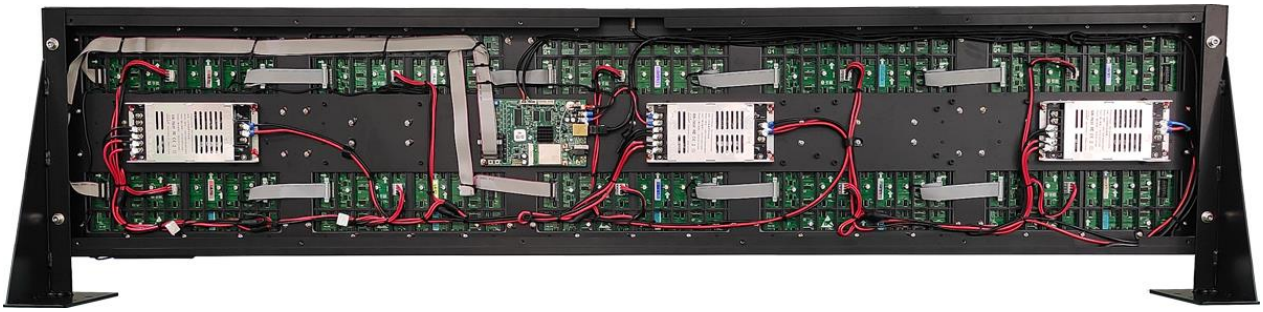

主电源线接口

DJ7021-6.3-10

上海仰邦科技股份有限公司

地址：上海市徐汇区钦州北路 1199 号 88 幢 7 楼

网址：www.onbonbx.com

昆山光电产业基地

地 址：江苏省昆山市开发区富春江路 1299 号

仰邦微信公众号